優點

節省空間　A/D變換器內藏在電感尺內，省下安裝空間

省配線・省能源　採用NC的電源5V

絕對值　不需電池備份的絕對值式

超薄　薄型　20mm

CNC　可連接各廠牌的NC裝置（FANUC、三菱CNC、三菱泛用伺服器、SIEMENS）

高速　超高速回轉　10,000min-1

用途

適合採用作為DD馬達和安裝減速機工作台的位置檢測器。採用於DD馬達最佳。
可適用於超高速檢測，因此最適合與工具機的旋削加工做搭配使用。

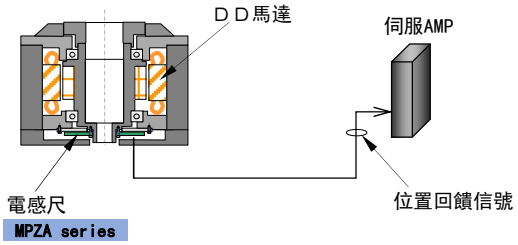

ＭＰＺＡ系列的安裝例

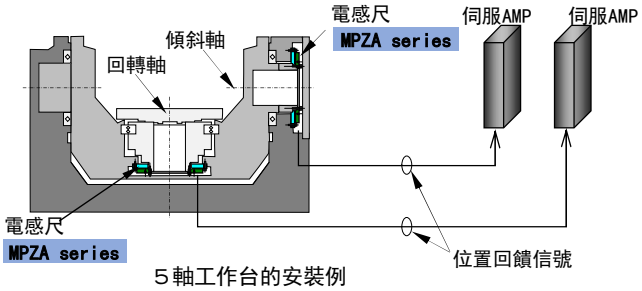

５軸工作台的安裝例

規格

電感尺規格	精度 ※1	質量 ※2	回路數 ※3	刻度間距	輸出信號	解析度	最高轉速
MPZA-2024A-23bit-*	５秒	1.2kg	240	３度	串列 I/F	2^{23}/rev (0.043×10^{-3}度)	10,000min^{-1}
MPZA-10036A-23bit-*	４秒	2.7kg	360	２度			

注）＊表示連接的廠牌規格。M：三菱CNC、F：FANUC、S：SSI(SIEMENS)
※1 電感尺一回轉的精度以(秒p-p)表示，不包含內差精度。
※2 質量裡不包含配線重量。
※3 回路數是指電感尺回路的數量。

安裝例

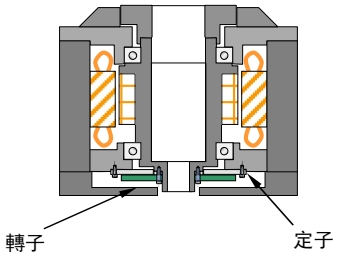

1．ＤＤ馬達

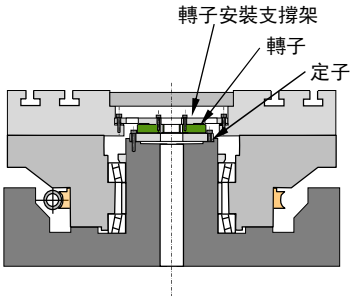

2．工作台上方安裝

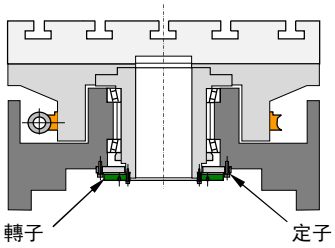

3．工作台下方安裝

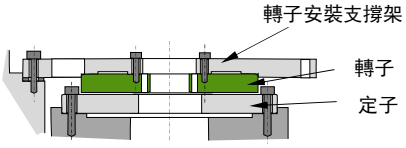

工作台上方安裝

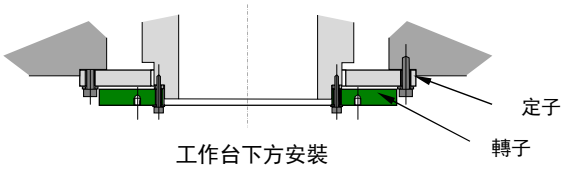

工作台下方安裝

尺寸圖

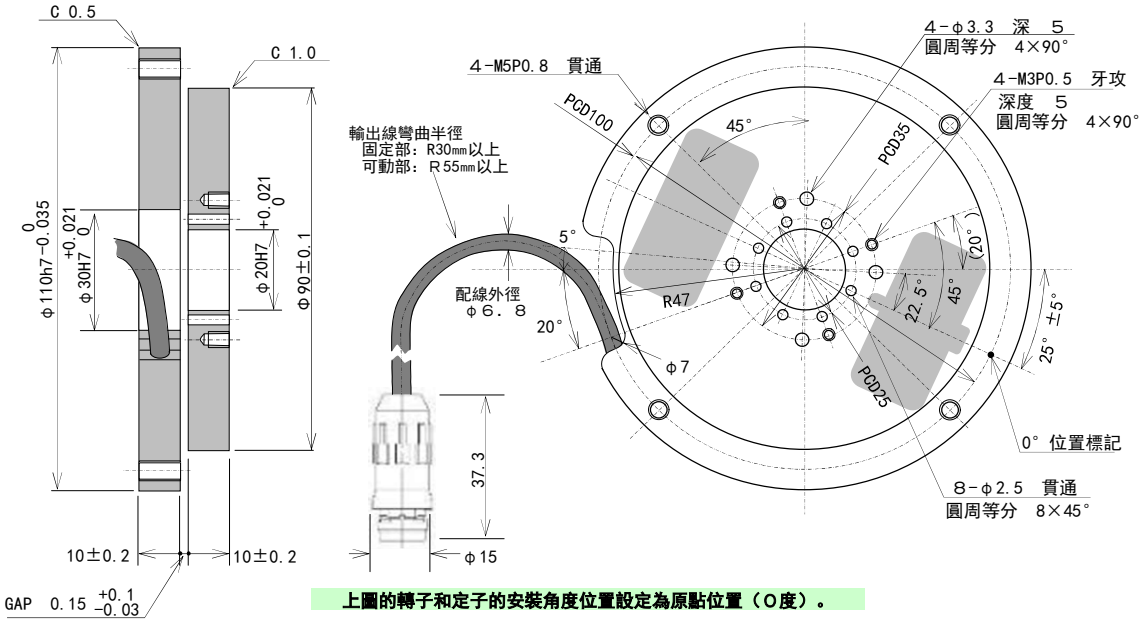

上圖的轉子和定子的安裝角度位置設定為原點位置（0度）。

MPZA-2024A寸尺

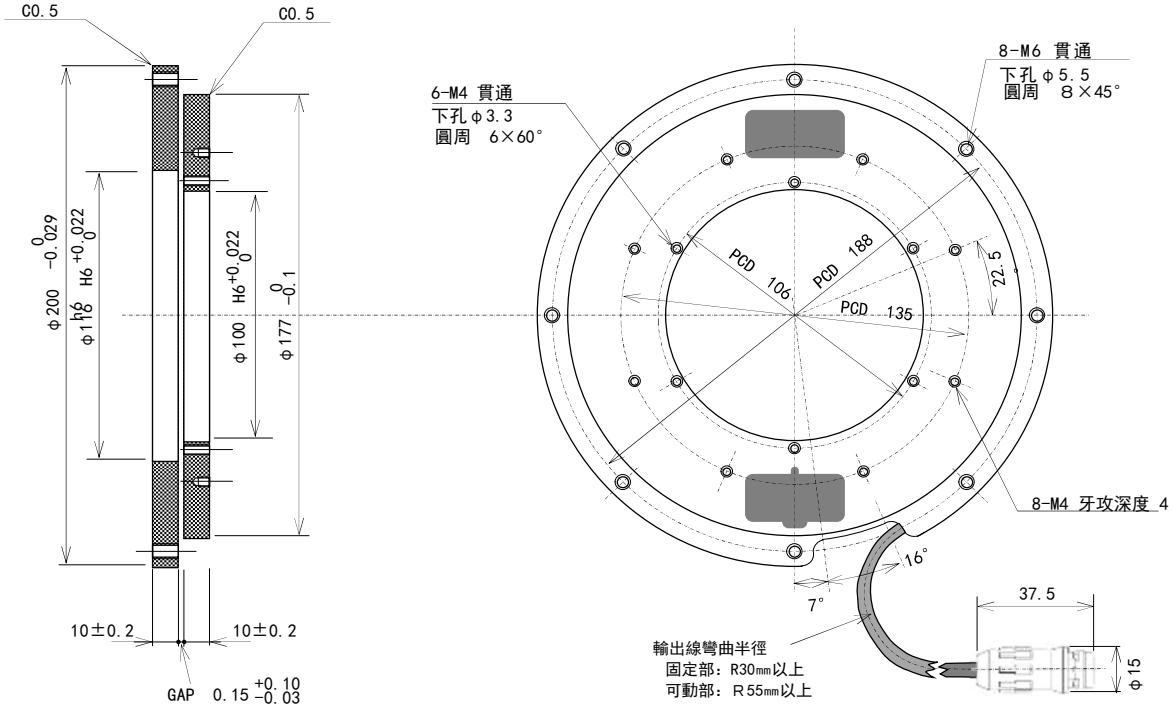

上圖的轉子和定子的安裝角度位置設定為原點位置（0度）。

MPZA-10036A寸尺