Nidec 尼得科
All for dreams

PM型步进马达
MSGB

■MSGB

■主要用途

信息设备

■特点

REACH对应，RoHS对应

■标准式样

尺寸(mm)		Φ25×L12.2
重量(g)		28.0
抵抗(Ω)		28
额定电压(V)		12
驱动波形		矩形
励磁方式		2相
步进角(°)		7.5
步进精度(%)		10
保持转矩(mN·m)		25.0
自定位力矩(mN·m)		2.6
最大自起周波数(pps)		1100
丝杠拉线型	FPC	○
	导线	○
	端子连接器	
动作温度环境(℃)		-10～70

■外观图・扭力特性

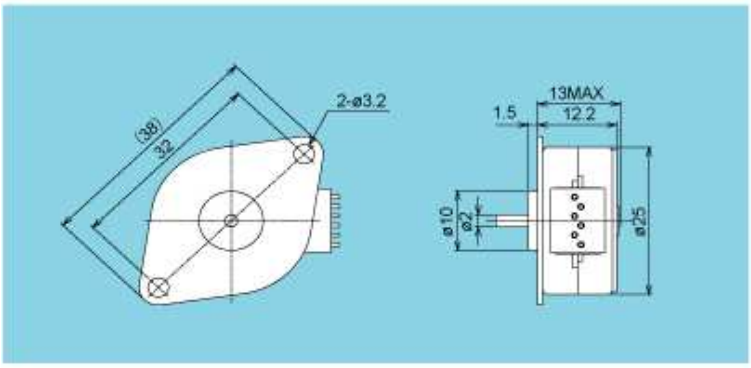

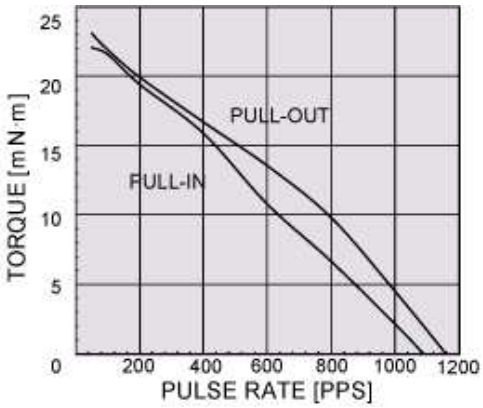

特性数据是适配标准式样的。

日本电产三协株式会社

关于上述产品的咨询，请咨询我公司营业部。

日电产三协电子(深圳)有限公司　中国广东省东莞市石龙镇上塘西路38号
TEL: (86) 769-8611-4520 FAX: (86) 769-8611-6590
日电产三协电子(上海)有限公司　上海市长宁区遵义路100号B幢12楼
TEL: (86)21-5275-3290　FAX: (86)21-5276-9119
日本电产三协(香港)有限公司　香港新界葵芳兴芳路223号新都会广场第二座26楼2607-11室
TEL: (852) 2369-6855　FAX: (852) 2724-2702