DWG.NO. AM30003

寸法：mm

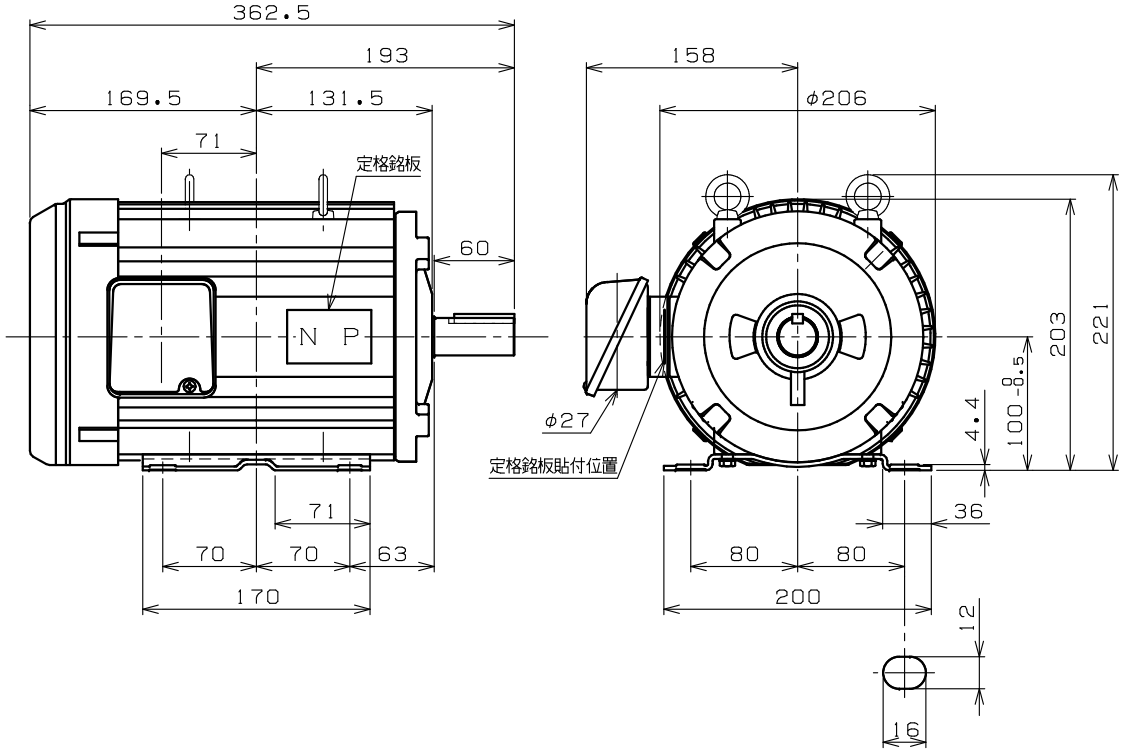

取付穴詳細図
（4箇所）

端子箱詳細図

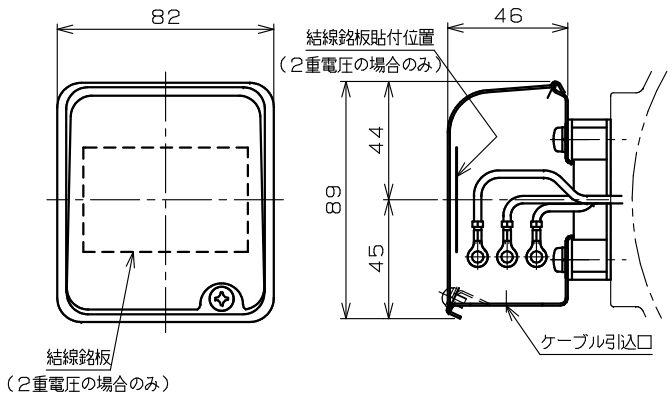

御 参 考 用

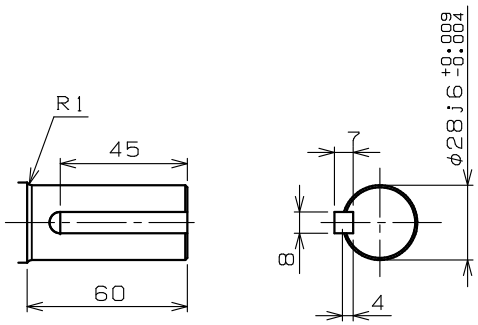

軸端詳細図

注）1．軸端キー及びキー溝は、JIS B 1301－1976（沈みキー，キー溝）
によっています。

2．回転方向（連結側から見て）

☐ 反時計方向（標準）　☐ 時計方向　☐ 両方向

御注文先 ＿＿＿＿＿＿＿＿＿＿
見積番号 ＿＿＿＿＿＿＿＿＿＿
受注番号 ＿＿＿＿＿＿＿＿＿＿
項NO． ＿＿＿＿＿＿＿＿＿＿
用途 ＿＿＿＿＿＿＿＿＿＿

定格

形式	出力 kW	定格	極数	電圧 V	周波数 Hz	耐熱クラス	ワク番号
FEQ-P	2.2	S1	4	200/200/220 400/400/440	50/60/60 50/60/60	F	100L

使用条件	取付方向	軸水平
	冷媒温度	−20℃～+40℃
	相対湿度	85%RH以下
設計仕様	適用規格	JIS，JEC
	保護構造	IP44
	回転方向	注）2．による
	塗装色	マンセル9.2B2.5/0.9
	軸の動き	連結反対側に約1.5mm
	軸受番号（連結側）	6206ZZC3
	（連結反対側）	6205ZZC3
	軸受グリース	マルテンプSRL
	概算質量	27kg

REVISIONS	DESCRIPTION	DATE	BY	APPR.
②	ラベル削除	'15.01.22	中園	日野
①	外形寸法見直しのため	'14.10.21	河崎	日野

SCALE 1／4

Nidec
ニデックテクノモータ株式会社
NIDEC TECHNO MOTOR CORPORATION

承認 APPR.	検図 CHECK	作図 DRAW.
日野 '13.11.28	篠原 '13.11.20	瀧川 '13.11.20

三相かご形誘導電動機・全閉外扇形

屋内用　外形図

DWG.NO. AM30003

REV. ②