DWG.NO. AM30023

寸法：mm

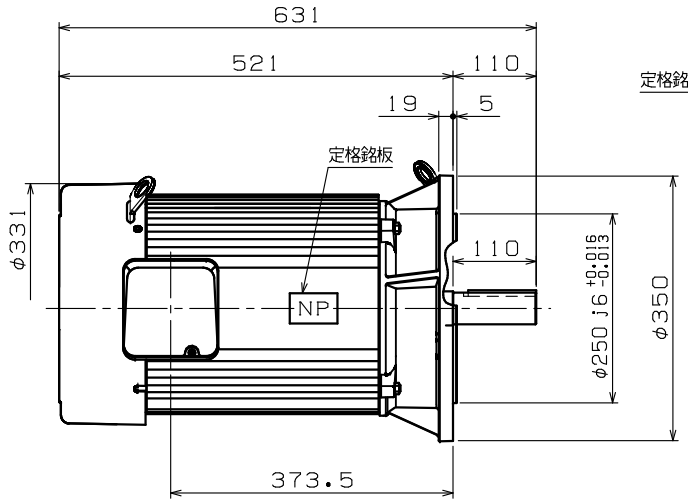

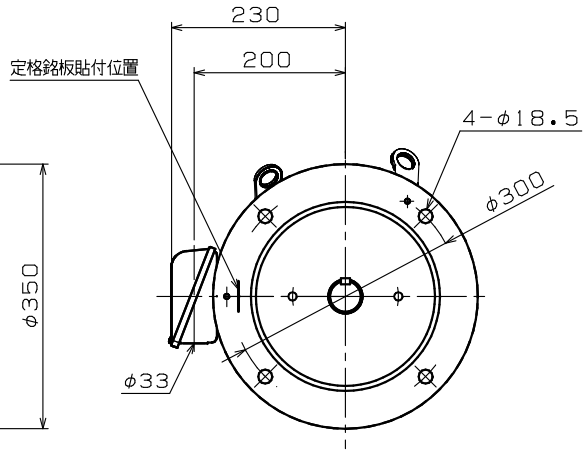

端子箱詳細図

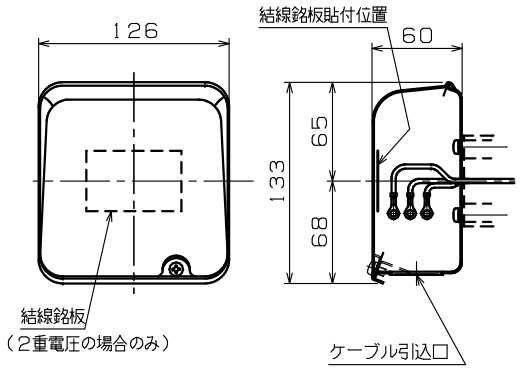

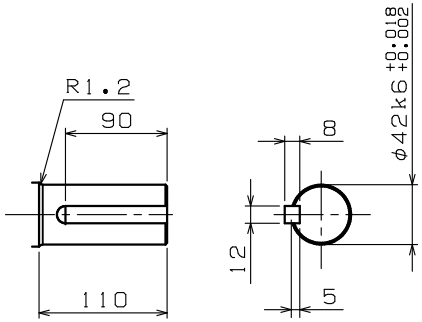

軸端詳細図

御参考用

注）1．軸端キー及びキー溝は、JIS B 1301-1976（沈みキー，キー溝）によっています。

2．回転方向（連結側から見て）

☐ 反時計方向（標準）　☐ 時計方向　☐ 両方向

形式	出力 kW	定格	極数	電圧 V	周波数 Hz	耐熱クラス	ワク番号
FELF-5P	7.5	S1	6	200/200/220 400/400/440	50/60/60 50/60/60	F	160M
FELK-5P	11		2				
FELF-5P			4				
FELK-5P	15		2				

使用条件	取付方向	軸水平	
	冷媒温度	−20℃～+40℃	
	相対湿度	85%RH以下	
設計仕様	適用規格	JIS，JEC	
	保護構造	IP44	
	回転方向	注）2．による	
	塗装色	マンセル9.2B2.5/0.9	
	軸の動き	連結反対側に約0.2mm	
	軸受番号（連結側）	6309ZZC3	
	（連結反対側）	6208ZZC3	
	軸受グリース	マルテンプSRL	
	概算質量	7.5kW 6P	94kg
		11kW 2P	98kg
		11kW 4P	94kg
		15kW 2P	105kg

御注文先 ＿＿＿＿＿＿＿＿＿＿

見積番号 ＿＿＿＿＿＿＿＿＿＿

受注番号 ＿＿＿＿＿＿＿＿＿＿

項NO. ＿＿＿＿＿＿＿＿＿＿

用途 ＿＿＿＿＿＿＿＿＿＿

REVISIONS	DESCRIPTION	DATE	BY	APPR.
2	ラベル削除、連結反対側軸受修正	'15.01.21	工藤	日野
1	外形図見直しのため	'14.10.21	河崎	日野

SCALE 1/5√2

Nidec ニデックテクノモータ株式会社 NIDEC TECHNO MOTOR CORPORATION

承認 APPR.	検図 CHECK	作図 DRAW.
日野 '13.11.28	篠原 '13.11.20	瀧川 '13.11.20

三相かご形誘導電動機・全閉外扇形

外形図　屋内用

DWG.NO. AM30023

REV. 2