DWG.NO. **Q34459**

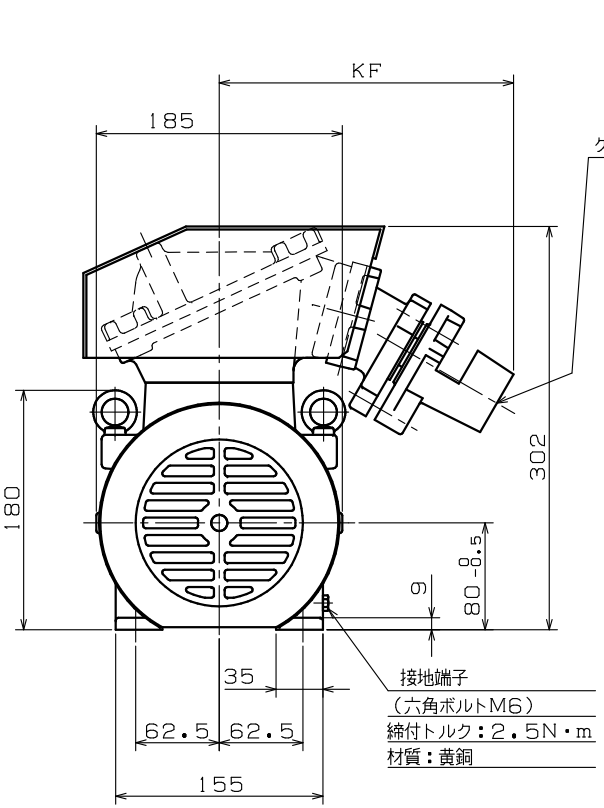

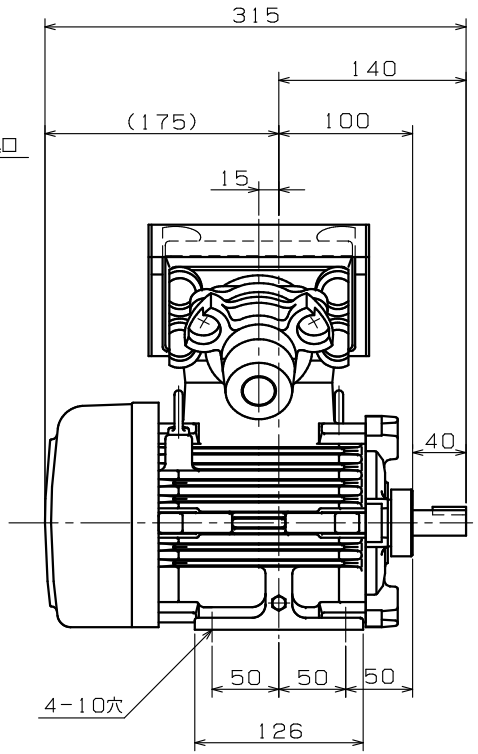

端子箱詳細図：保護管方式

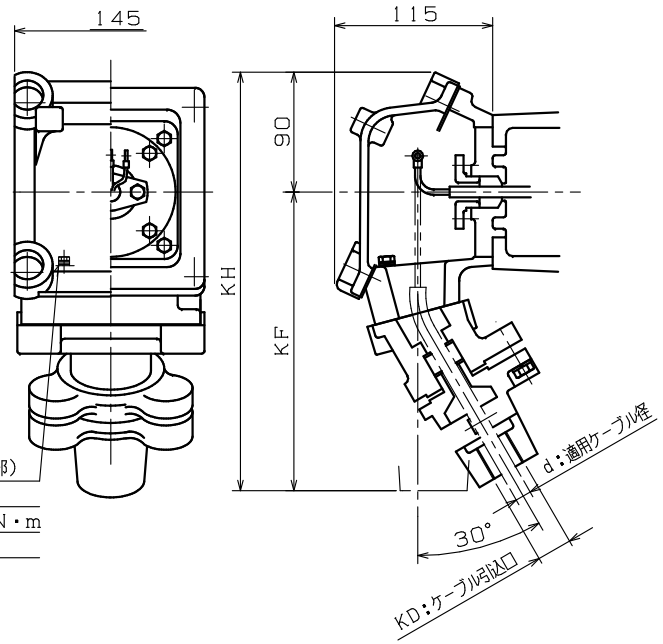

d：適用ケーブル径	KD：ケーブル引込口	KF	KH	適用厚鋼電線管	標準
16.3 ～ 18.2	PF1	230	320	28	◎
10.3 ～ 12.2	PF¾	230	320	22	
12.3 ～ 14.2					
14.3 ～ 16.2	PF1	230	320	28	
18.3 ～ 20.2	PF1¼	230	320	36	
20.3 ～ 22.2					

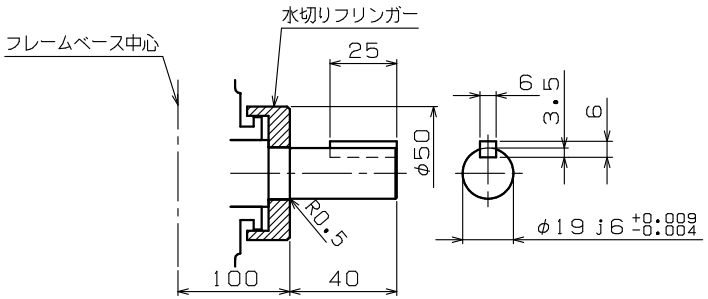

注）1．工場電気設備防爆指針に準拠製作してあります。

2．軸端キー及びキー溝は、JIS B 1301-1976（沈みキー，キー溝）によっています。

3．端子箱ケーブル引込口は、水平取付けも可能となっています。

4．回転方向（連結側から見て）

☐ 反時計方向（標準）　☐ 時計方向　☐ 両方向

5．記載のない公差はJIS B 0405（1991）中級に準拠いたします。

6．接地端子の締付けトルク値は貴社にて管理願います。

御 参 考 用

御注文先 ＿＿＿＿＿＿＿＿＿＿

受注番号 ＿＿＿＿＿＿＿＿＿＿

用途 ＿＿＿＿＿＿＿＿＿＿

軸受番号			
連結側	6205ZZ	連結反対側	6304ZZ

概算質量	
30 kg	

定格

形式	出力 kW	定格	極数	電圧 V	周波数 Hz	耐熱クラス	わく番号
							FG-80MJ

REVISIONS				
③	図面整備	'24.12.06	宮川	篠原
②	12.5→15, φ180→185に修正	'02.06.03		須賀原
①	PF1（14.3~16.2）に修正	'01.04.25		須賀原
	DESCRIPTION	DATE	BY	APPR.

SCALE 1／4

Nidec
ニデックテクノモータ株式会社
NIDEC TECHNO MOTOR CORPORATION

承認 APPR.	検図 CHECK	作図 DRAW.
原 00-7-21		日野 00-7-21

三相かご形誘導電動機・全閉外扇形

耐圧防爆形d2G4・屋外形　外形図

DWG.NO. Q34459

REV. ③