DWG.NO. Q34480

寸法：mm

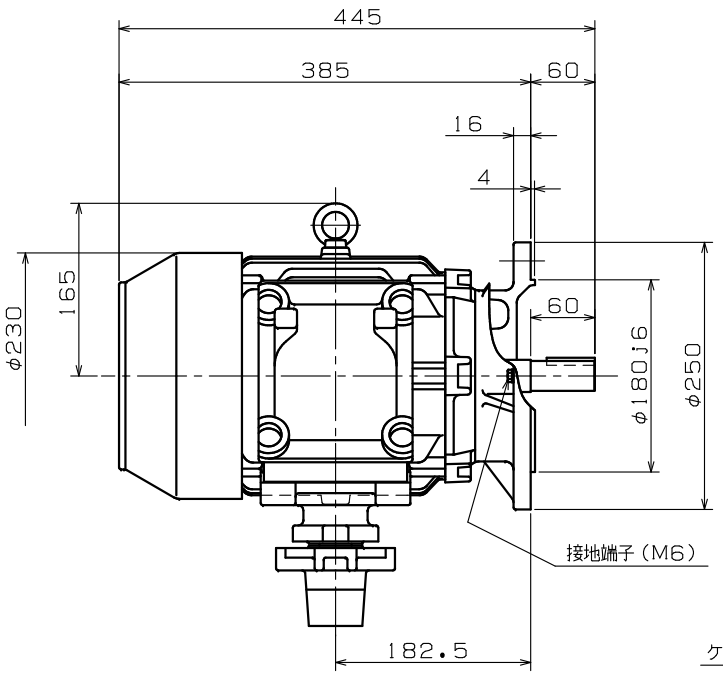

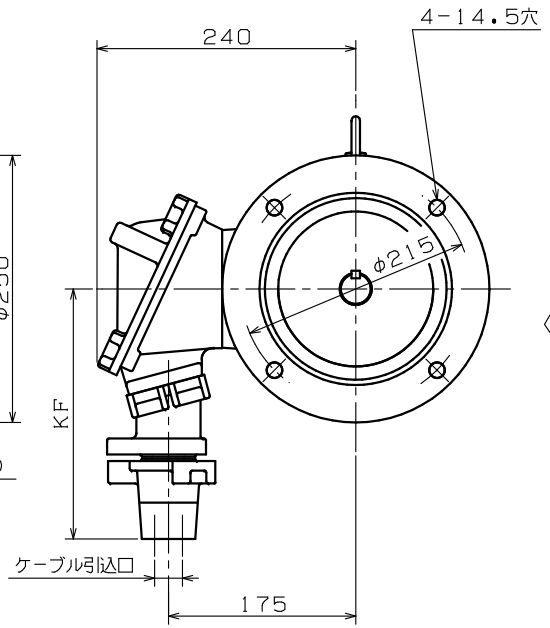

端子箱詳細図：保護管方式

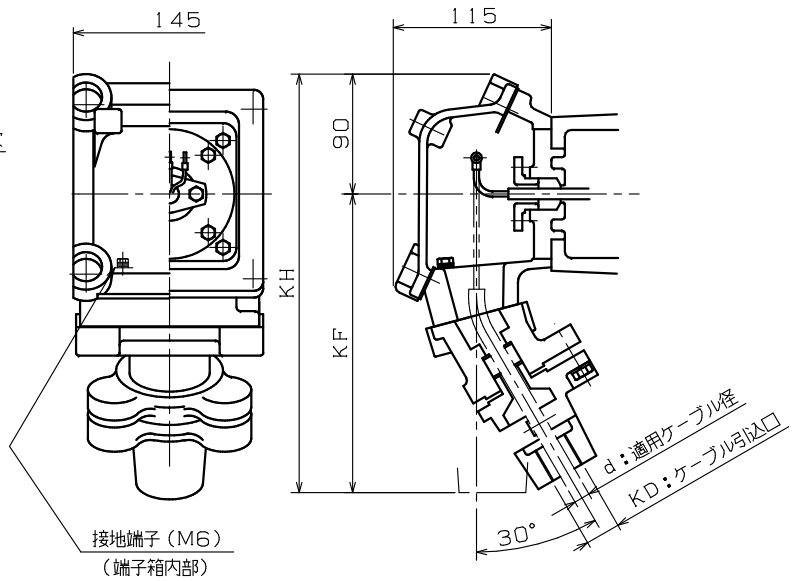

d：適用ケーブル径	KD：ケーブル引込口	KF	KH	適用厚鋼電線管	標準
16.3 ~ 18.2	PF1	230	320	28	◎
10.3 ~ 12.2	PF3/4	230	320	22	
12.3 ~ 14.2					
14.3 ~ 16.2	PF1	230	320	28	
18.3 ~ 20.2	PF1 1/4	230	320	36	
20.3 ~ 22.2					

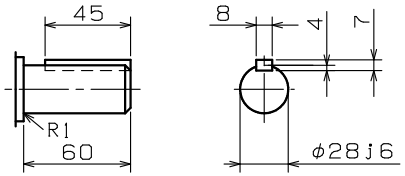

注）1．工場電気設備防爆指針に準拠製作してあります。
2．軸端キー及びキー溝は、JIS B 1301-1976（沈みキー，キー溝）によっています。
3．回転方向（連結側から見て）
☐ 反時計方向（標準）　☐ 時計方向　☐ 両方向

御参考用

御注文先 ＿＿＿＿＿＿＿＿
見積番号 ＿＿＿＿＿＿＿＿
受注番号 ＿＿＿＿＿＿＿＿
項NO. ＿＿＿＿＿＿＿＿
用途 ＿＿＿＿＿＿＿＿

軸受番号			
連結側	6306ZZ	連結反対側	6306ZZ

概算質量	42 kg

定格

形式	出力 kW	定格	極数	電圧 V	周波数 Hz	耐熱クラス	わく番号
							FGL-5-100LJ

REVISIONS				
1	QR寸法変更（0.5→1）	'05.5.10	浦部	須賀原
	DESCRIPTION	DATE	BY	APPR.

SCALE 1/5

Nidec
ニデックテクノモータ株式会社
NIDEC TECHNO MOTOR CORPORATION

承認 APPR.	検図 CHECK	作図 DRAW.
原 '00-7-17		日野 '00-7-13

三相かご形誘導電動機・全閉外扇形・外形図
耐圧防爆形d2G4 屋内形

DWG.NO. Q34480

REV. 1