DWG.NO. Q34483

寸法：mm

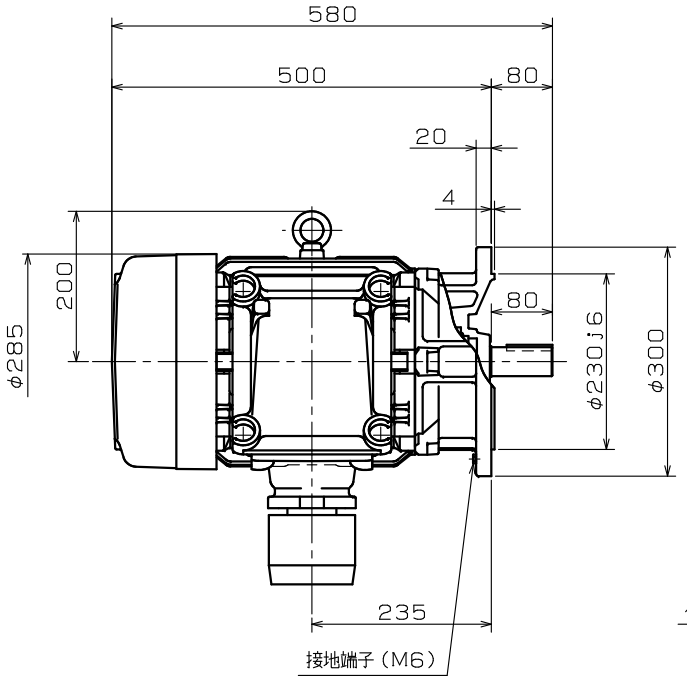

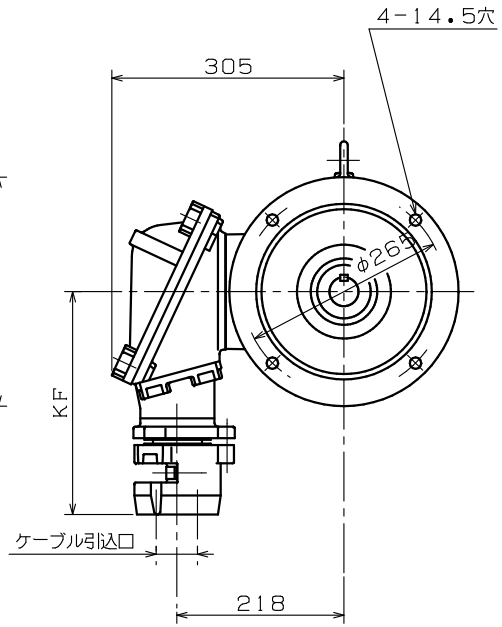

端子箱詳細図：保護管方式

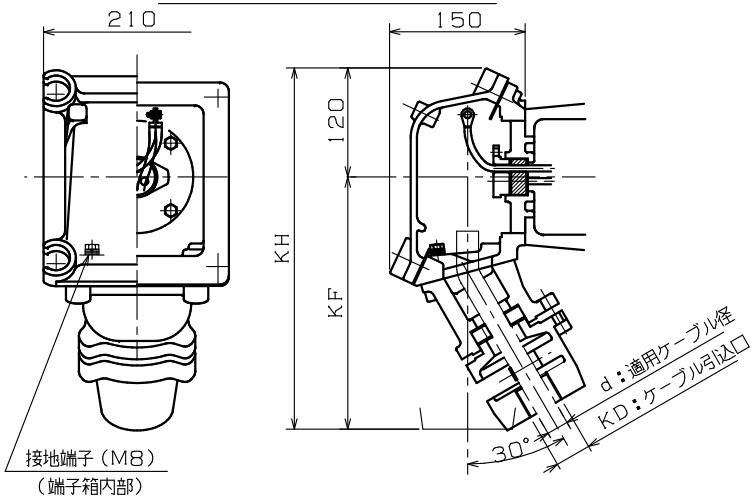

d：適用ケーブル径	KD：ケーブル引込口	KF	KH	適用厚鋼電線管	標準
22.3 ～ 24.2	PF1½	285	405	42	◎
10.3 ～ 12.2	PF¾	275	395	22	
12.3 ～ 14.2					
14.3 ～ 16.2	PF1	275	395	28	
16.3 ～ 18.2					
18.3 ～ 20.2	PF1¼	275	395	36	
20.3 ～ 22.2					
24.3 ～ 26.2	PF1½	285	405	42	
26.3 ～ 28.2					
28.3 ～ 30.2	PF2	285	405	54	
30.3 ～ 32.2					
32.3 ～ 34.2					
34.3 ～ 36.2					
36.3 ～ 38.2	PF2½	295	415	70	
38.3 ～ 40.2					
40.3 ～ 42.2					
42.3 ～ 44.2	PF3	295	415	82	
44.3 ～ 46.2					
46.3 ～ 48.2					
48.3 ～ 50.2					
50.3 ～ 52.2					

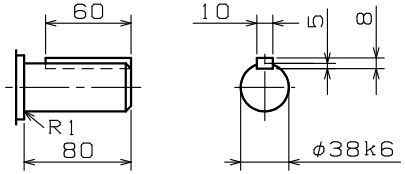

注）1．工場電気設備防爆指針に準拠製作してあります。
2．軸端キー及びキー溝は、JIS B 1301−1976（沈みキー，キー溝）によっています。
3．回転方向（連結側から見て）
□ 反時計方向（標準）　□ 時計方向　□ 両方向

御参考用

御注文先 ＿＿＿＿＿＿＿＿
見積番号 ＿＿＿＿＿＿＿＿
受注番号 ＿＿＿＿＿＿＿＿
項NO. ＿＿＿＿＿＿＿＿
用途 ＿＿＿＿＿＿＿＿

軸受番号				
連結側	6308ZZ	連結反対側	6307ZZ	概算質量 110 kg

定格

形式	出力 kW	定格	極数	電圧 V	周波数 Hz	耐熱クラス	わく番号
							FGL-5-132MJ

REVISIONS				
1	R寸法修正（0→1）	'05.05.10	浦部	須賀原
	DESCRIPTION	DATE	BY	APPR.

SCALE 1／7

Nidec 日本電産テクノモータ株式会社 NIDEC TECHNO MOTOR CORPORATION

承認 APPR. 原 '00-9-21　検図 CHECK　作図 DRAW. 日 '00.09.20 野

三相かご形誘導電動機・全閉外扇形・外形図

耐圧防爆形d2G4 屋内形

DWG.NO. Q34483　REV. 1