DWG.NO. Q34857

寸法：mm

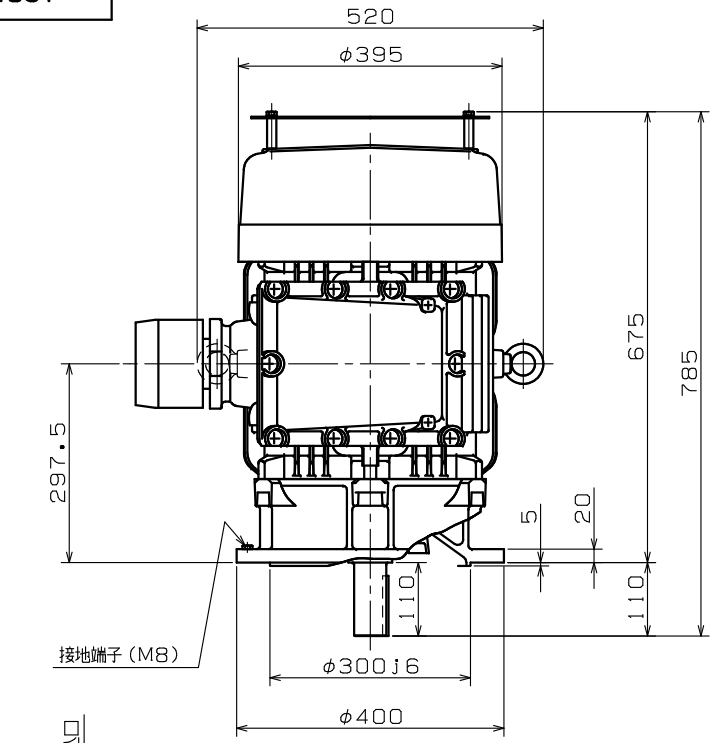

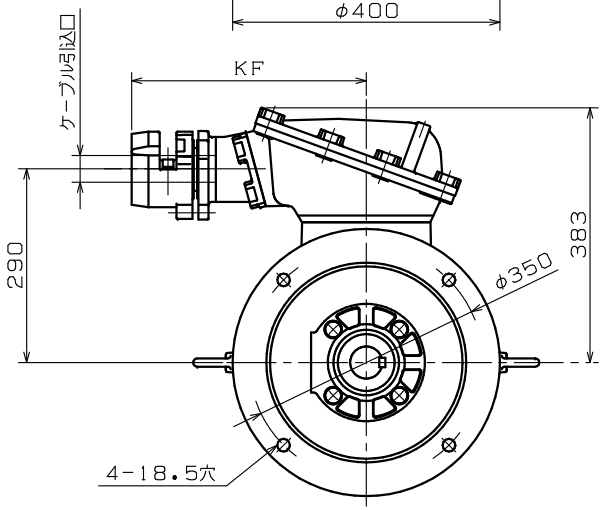

端子箱詳細図：保護管方式

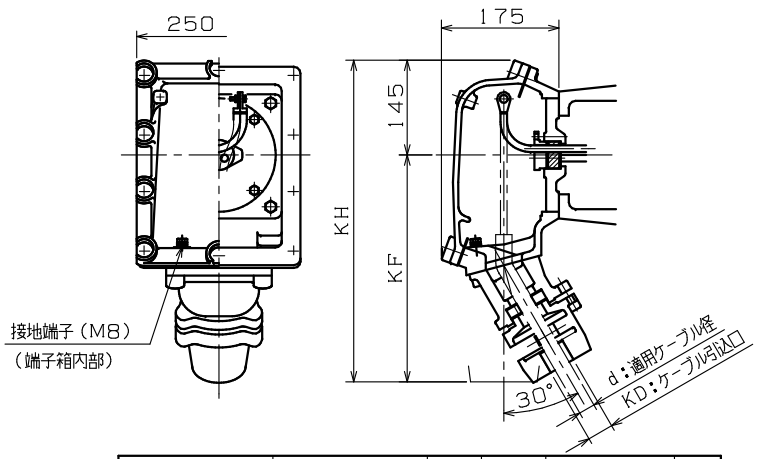

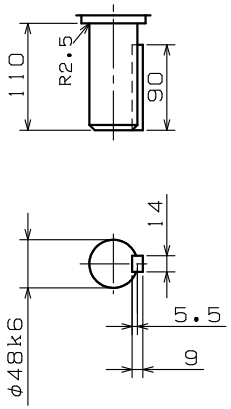

d：適用ケーブル径	KD：ケーブル引込口	KF	KH	適用厚鋼電線管	標準
36.3 ~ 38.2	PF2 ½	355	500	70	◎
10.3 ~ 12.2 12.3 ~ 14.2	PF ¾	335	480	22	
14.3 ~ 16.2 16.3 ~ 18.2	PF1	335	480	28	
18.3 ~ 20.2 20.3 ~ 22.2	PF1 ¼	335	480	36	
22.3 ~ 24.2 24.3 ~ 26.2 26.3 ~ 28.2	PF1 ½	345	490	42	
28.3 ~ 30.2 30.3 ~ 32.2 32.3 ~ 34.2 34.3 ~ 36.2	PF2	345	490	54	
38.3 ~ 40.2 40.3 ~ 42.2	PF2 ½	355	500	70	
42.3 ~ 44.2 44.3 ~ 46.2 46.3 ~ 48.2 48.3 ~ 50.2 50.3 ~ 52.2	PF3	355	500	82	

御 参 考 用

注）1．工場電気設備防爆指針に準拠製作してあります。

2．軸端キー及びキー溝は、JIS B 1301-1976（沈みキー，キー溝）によっています。

3．回転方向（連結側から見て）

☐ 反時計方向（標準）　☐ 時計方向　☐ 両方向

4．下側軸受番号は2極機の場合を示します。

御注文先 _____

見積番号 _____

受注番号 _____

項NO. _____

用途 _____

軸受番号				概算質量	
連結側	6311ZZ 6311ZZC3	連結反対側	6310ZZ 6310ZZC3		270 kg

定格

形式	出力 kW	定格	極数	電圧 V	周波数 Hz	耐熱クラス	わく番号
							FGV-5-180LJ

REVISIONS

SCALE 1/8

Nidec ニデックテクノモータ株式会社 NIDEC TECHNO MOTOR CORPORATION

承認 APPR.	検図 CHECK	作図 DRAW.
原 '00.10.20		日野 '00-10-19

三相かご形誘導電動機・全閉外扇形・外形図

耐圧防爆形d2G4

DWG.NO. Q34857

REV. ◇