DWG.NO. Q35777

寸法：mm

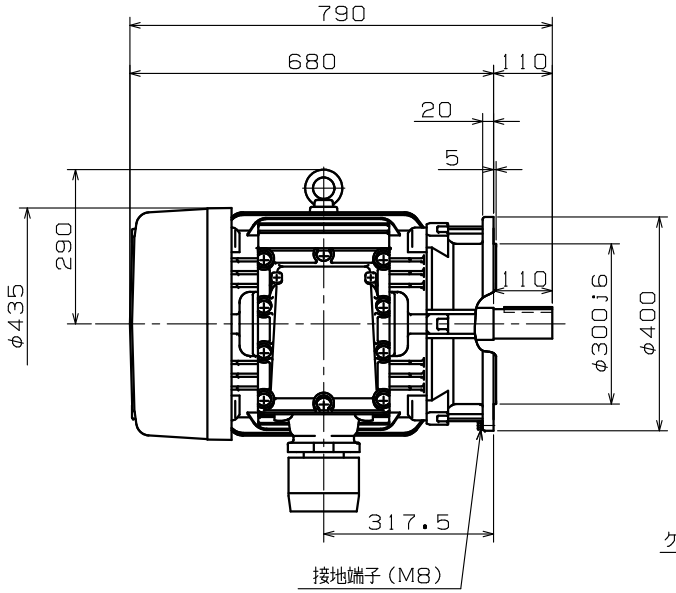

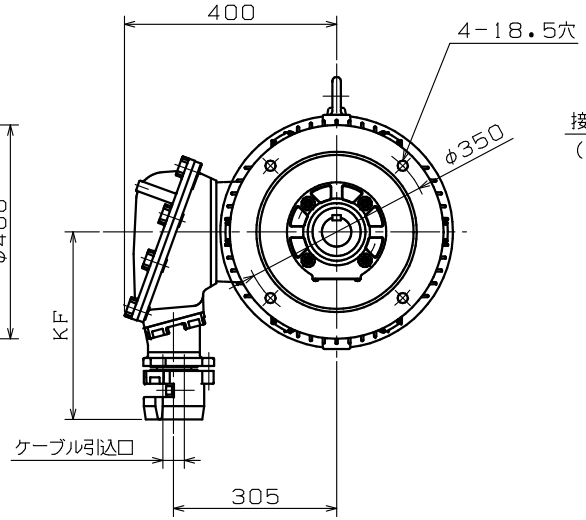

端子箱詳細図：保護管方式

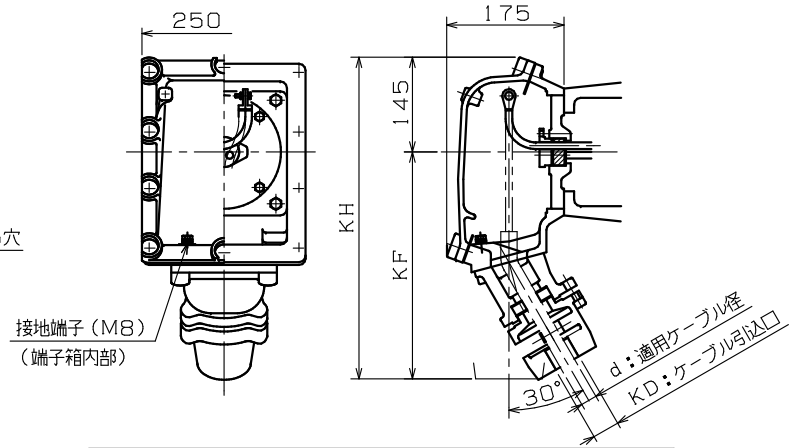

d：適用ケーブル径	KD：ケーブル引込口	KF	KH	適用厚鋼電線管	標準
36.3 ~ 38.2	PF2½	355	500	70	◎
10.3 ~ 12.2	PF¾	335	480	22	
12.3 ~ 14.2					
14.3 ~ 16.2	PF1	335	480	28	
16.3 ~ 18.2					
18.3 ~ 20.2	PF1¼	335	480	36	
20.3 ~ 22.2					
22.3 ~ 24.2	PF1½	345	490	42	
24.3 ~ 26.2					
26.3 ~ 28.2					
28.3 ~ 30.2	PF2	345	490	54	
30.3 ~ 32.2					
32.3 ~ 34.2					
34.3 ~ 36.2					
38.3 ~ 40.2	PF2½	355	500	70	
40.3 ~ 42.2					
42.3 ~ 44.2	PF3	355	500	82	
44.3 ~ 46.2					
46.3 ~ 48.2					
48.3 ~ 50.2					
50.3 ~ 52.2					

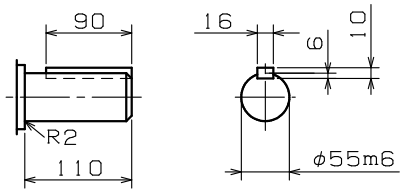

注）1．工場電気設備防爆指針に準拠製作してあります。

2．軸端キー及びキー溝は、JIS B 1301−1976（沈みキー，キー溝）によっています。

3．回転方向（連結側から見て）

☐ 反時計方向（標準）　☐ 時計方向　☐ 両方向

4．下側軸受番号は2極機の場合を示します。

御注文先 ＿＿＿＿＿＿＿＿

見積番号 ＿＿＿＿＿＿＿＿

受注番号 ＿＿＿＿＿＿＿＿

項NO. ＿＿＿＿＿＿＿＿

用途 ＿＿＿＿＿＿＿＿

御 参 考 用

軸受番号			
連結側	6312ZZ 6312ZZC3	連結反対側	6310ZZ 6310ZZC3

概算質量	360 kg

定格

形式	出力 kW	時間定格	極数	電圧 V	周波数 Hz	耐熱クラス	わく番号
							FGL-5-200LJ

REVISIONS

SCALE 1/10

Nidec 日本電産テクノモータ株式会社 NIDEC TECHNO MOTOR CORPORATION

承認 APPR.	検図 CHECK	作図 DRAW.
日野 '03.08.11		矢ケ部 '03.08.11

三相かご形誘導電動機・全閉外扇形・外形図

耐圧防爆形 d2G4

DWG.NO. Q35777

REV. ◇