DWG.NO. Q35814

寸法：mm

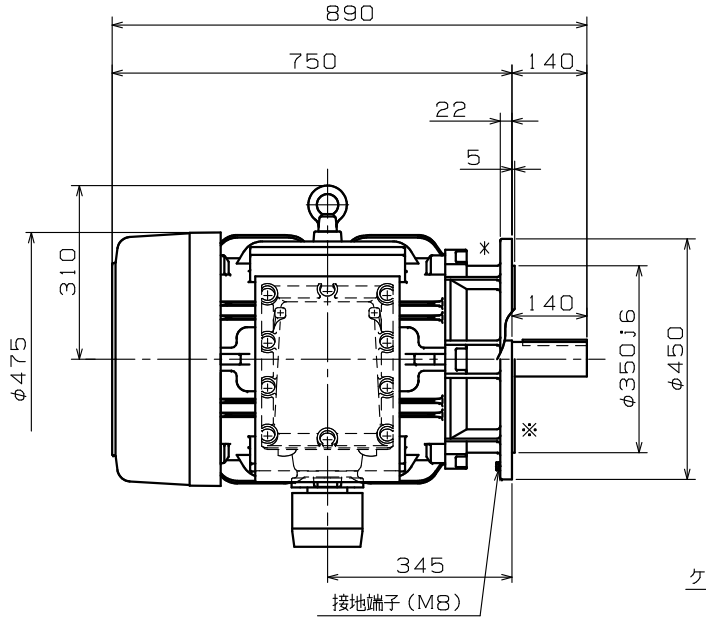

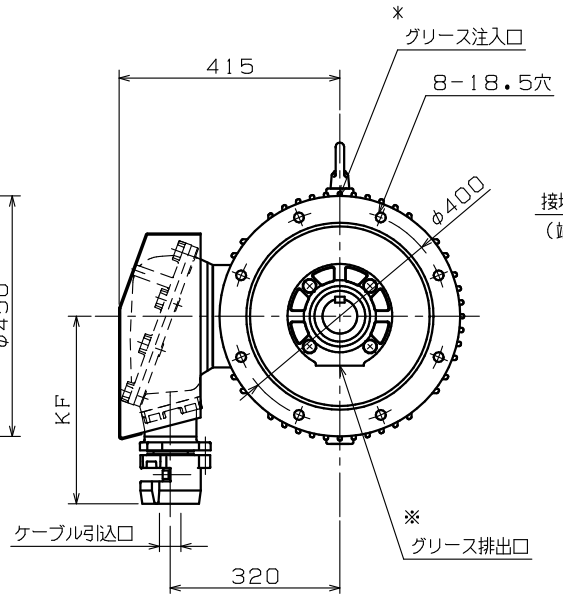

端子箱詳細図：保護管方式

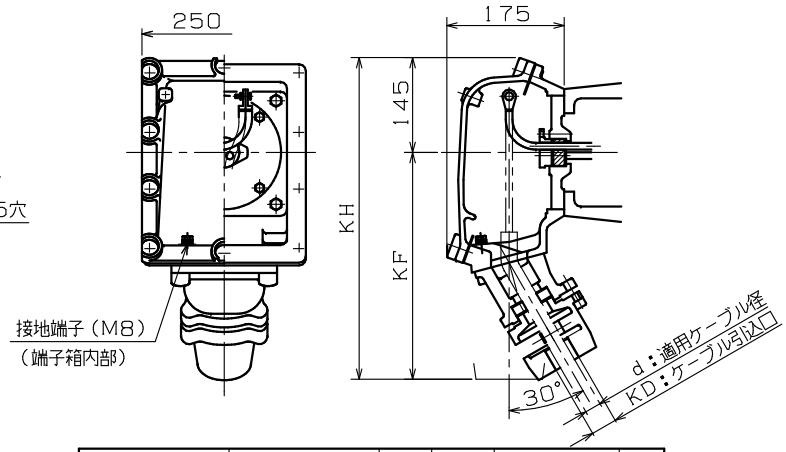

d：適用ケーブル径	KD：ケーブル引込口	KF	KH	適用厚鋼電線管	標準
36.3 ～ 38.2	PF2½	355	500	70	◎
10.3 ～ 12.2	PF¾	335	480	22	
12.3 ～ 14.2					
14.3 ～ 16.2	PF1	335	480	28	
16.3 ～ 18.2					
18.3 ～ 20.2	PF1¼	335	480	36	
20.3 ～ 22.2					
22.3 ～ 24.2	PF1½	345	490	42	
24.3 ～ 26.2					
26.3 ～ 28.2					
28.3 ～ 30.2	PF2	345	490	54	
30.3 ～ 32.2					
32.3 ～ 34.2					
34.3 ～ 36.2					
38.3 ～ 40.2	PF2½	355	500	70	
40.3 ～ 42.2					
42.3 ～ 44.2	PF3	355	500	82	
44.3 ～ 46.2					
46.3 ～ 48.2					
48.3 ～ 50.2					
50.3 ～ 52.2					

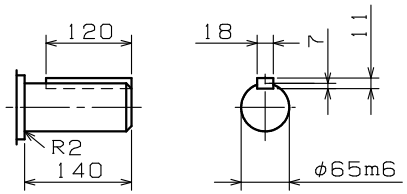

注）1．工場電気設備防爆指針に準拠製作してあります。

2．軸端キー及びキー溝は、JIS B 1301−1976（沈みキー，キー溝）によっています。

3．回転方向（連結側から見て）

☐ 反時計方向（標準）　☐ 時計方向　☐ 両方向

4．連結側軸受は、運転中にグリース補給，交換のできるグリース交換軸受です。

御注文先 _____

見積番号 _____

受注番号 _____

項NO． _____

用途 _____

御 参 考 用

軸受番号					
連結側	NU314	連結反対側	6313ZZC3	概算質量	430 kg

定格

形式	出力 kW	定格	極数	電圧 V	周波数 Hz	耐熱クラス	わく番号
							FGL-5-225MFJ

REVISIONS	DESCRIPTION	DATE	BY	APPR.

SCALE 1/10

Nidec ニデックテクノモータ株式会社 NIDEC TECHNO MOTOR CORPORATION

承認 APPR. 伊藤 '11.03.03（克）　検図 CHECK　作図 DRAW. 徳永 '11.03.03（祐）

三相かご形誘導電動機・全閉外扇形・外形図

耐圧防爆形d2G4・屋外形

DWG.NO. Q35814　REV. ◇