DWG.NO. B9320871

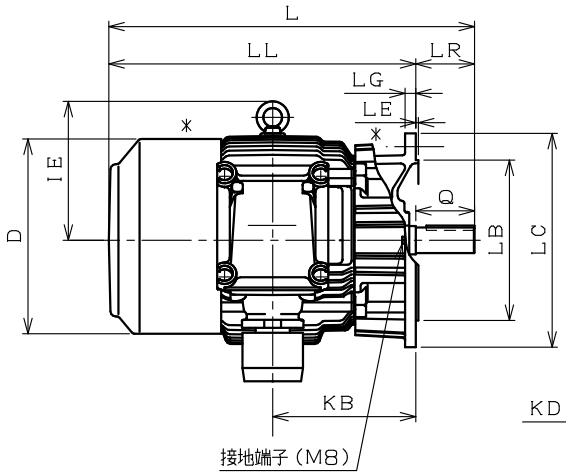

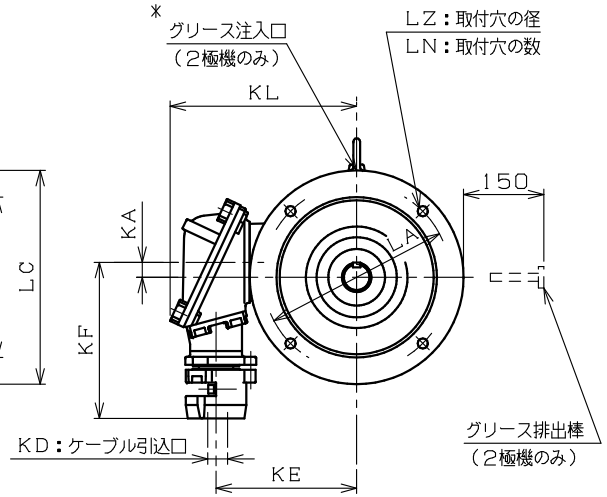

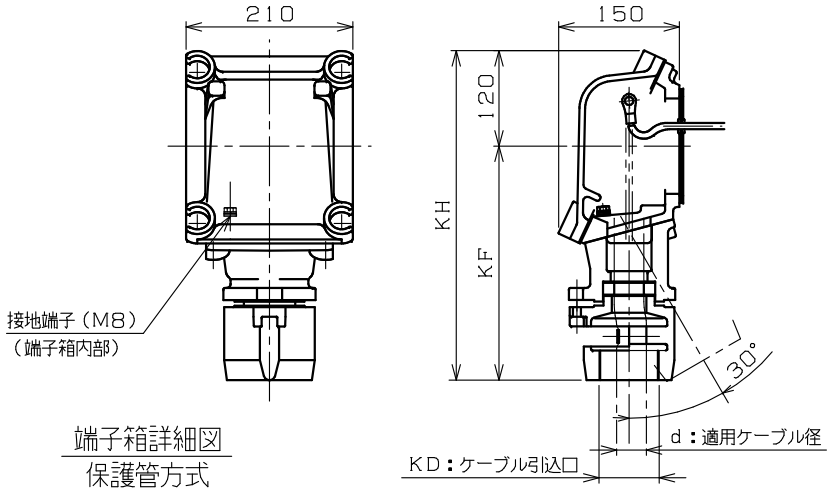

端子箱詳細図
保護管方式

d：適用ケーブル径	KD：ケーブル引込口	KF	KH	適用厚鋼電線管	標準
36.3 ～ 38.2	PF2½	295	415	70	◎
10.3 ～ 12.2	PF¾	275	395	22	
12.3 ～ 14.2					
14.3 ～ 16.2	PF1	275	395	28	
16.3 ～ 18.2					
18.3 ～ 20.2	PF1¼	275	395	36	
20.3 ～ 22.2					
22.3 ～ 24.2	PF1½	285	405	42	
24.3 ～ 26.2					
26.3 ～ 28.2					
28.3 ～ 30.2	PF2	285	405	54	
30.3 ～ 32.2					
32.3 ～ 34.2					
34.3 ～ 36.2					
38.3 ～ 40.2	PF2½	295	415	70	
40.3 ～ 42.2					
42.3 ～ 44.2	PF3	295	415	82	
44.3 ～ 46.2					
46.3 ～ 48.2					
48.3 ～ 50.2					
50.3 ～ 52.2					

注）1．軸端キー及びキー溝は、JIS B 1301-1976（沈みキー，キー溝）によっています。
2．端子箱の向きは、90度毎に変えることが出来ます。
（ただし、配管時には端子箱のKF寸法を十分考慮してください。）
3．ケーブル引込口は30度傾けることも可能となっています。
4．下側軸受番号は、2極機の場合を示します。
（この場合、軸受はグリース交換軸受となります。）
5．回転方向（連結側から見て）
□ 反時計方向（標準）　□ 時計方向　□ 両方向

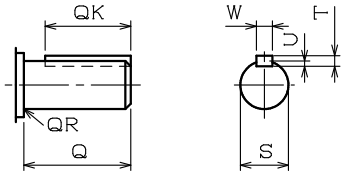

寸法 mm										
L	LA	LB	LC	LE	LG	LL	LN	LZ	LR	D
685	350	300j6	400	5	20	575	4	18.5	110	390

寸法 mm						軸端寸法 mm						
IE	KA	KB	KE	KL		Q	QK	QR	S	T	U	W
260	28	267.5	268	355		110	90	2.5	48k6	9	5.5	14

軸受番号			
連結側	6311ZZ 6311C3	連結反対側	6310ZZ 6310C3

概算質量	199 kg

御参考用

御注文先 ＿＿＿＿＿＿＿＿
見積番号 ＿＿＿＿＿＿＿＿
受注番号 ＿＿＿＿＿＿＿＿
項NO. ＿＿＿＿＿＿＿＿
用途 ＿＿＿＿＿＿＿＿

定格

形式	出力 kW	定格	極数	電圧 V	周波数 Hz	耐熱クラス	わく番号
							FEL-5-180MJ

REVISIONS				
②	LZ寸法変更	'92.06.21		
①	接地端子サイズ訂正	'90.08.21		
	DESCRIPTION	DATE	BY	APPR.

SCALE 1/10

Nidec
ニデックテクノモータ株式会社
NIDEC TECHNO MOTOR CORPORATION

承認 APPR.	検図 CHECK	作図 DRAW.
山田		宮本

三相かご形誘導電動機・全閉外扇形・外形図
工場安全増防爆形 eG3・屋外形

DWG.NO. B9320871　REV. ②